S 38.11 PN16 GP240GH / 13CR

DN40–DN300

ЗАДВИЖКИ КЛИНОВЫЕ, ФЛАНЦЕВЫЕ

- восходящий шпиндель с наружной резьбой + хомут
- литой корпус и крышка
- гибкий клин
- уплотнительные поверхности из нержавеющей стали
- безасбестовая упаковка

ПРИЛОЖЕНИЕ

- распределение воды, пара, нефти или газа
- промышленное оборудование
- технология производства
- нефтехимическая или химическая промышленность

ПРЕИМУЩЕСТВА

- короткая строительная длина
- соответствие стандартам выбросов
- простота установки и обслуживания
- длительный срок службы

ТЕХНИЧЕСКИЕ ДАННЫЕ

Диапазон использования:	вода, водяной пар, природный газ, нефть, нефтепродукты и другие неагрессивные жидкости при температуре от -29 до +400 °C.
Допустимая нагрузка давление-температура:	в соответствии с EN 12516-1:2014
Конструкционные материалы:	углеродистая сталь (подробнее в таблице «Основные материалы»)

Задвижки представляют собой двунаправленные фитинги, предназначенные для полного открытия или закрытия потока рабочей жидкости через трубу. Они не предназначены для регулирования или регулирования.

Задвижки могут также использоваться для слегка загрязненных рабочих веществ; они не подходят для сред, содержащих грубые механические примеси, которые могут вызвать проблемы при закрытии или эрозии седел.

Примечание:
Мы рекомендуем вам проконсультироваться с нашим отделом продаж на предмет пригодности для использования с конкретной рабочей средой.

Строительная длина:	в соответствии с производителем (ČSN 133045)
Фланцы:	EN 1092-1, B1 / DIN PN16
Управление:	маховик
Другие варианты:	маховик с замком маховик с концевыми выключателями электропривод управление с подставки или с помощью комплекта заземления другие виды покрытий в соответствии с требованиями заказчика поставка, включая антифланцы, крепеж и уплотнения

Испытания: каждый фитинг испытан в соответствии с EN 12266 и поставляется с сопроводительной документацией по EN 10204

Сертификация: PED 2014/68 / EU

ДИЗАЙН И СТРОИТЕЛЬНЫЕ МАТЕРИАЛЫ

Картинка 1 DN 40–200

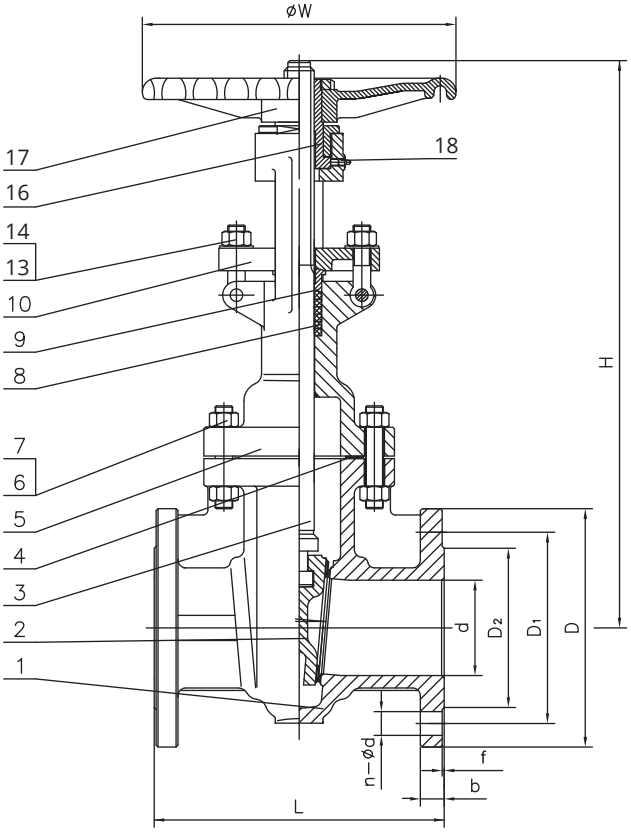

Картинка 2 DN 250–300

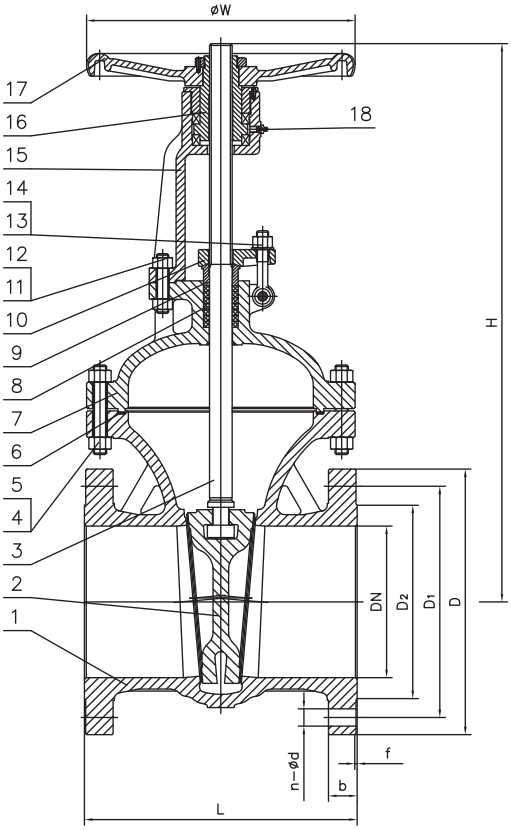

Таблица 1 Основные материалы

Положение	Название раздела	Материал
1	Тело [1]	GP240GH+13Cr
2	Клин	GP240GH+13Cr
3	Шпиндель	ASTM A 182 F6a
4	Винт крышки	ASTM A193 B7
5	Гайка крышки	ASTM A194 2H
6	Уплотнение крышки	Графит + AISI304
7	Крышка [1]	GP240GH
8	Упаковка	Графит
9	Крышка упаковки	ASTM A 182 F6a
10	Фланец упаковки [1]	GP240GH
11	Винт	ASTM A193 B7
12	Гайка хомута	ASTM A194 2H
13	Рым-болт	ASTM A193 B7
14	Гайка	ASTM A194 2H
15	Хомут [1]	GP240GH
16	Шпиндельная гайка	Медный сплав
17	Маховик	Ковкий чугун
18	Масленка	Углеродистая сталь

[1] с эпоксидным покрытием 100-150 мкм, тень RAL 5002

РАЗМЕРЫ

Размеры (мм)											Вес
DN	PN	D	D1	D2	b	f	n-ød	L	H	øW	кг
40	16	150	110	88	18	3	4-ø18	170	295	200	**15**
50	16	165	125	102	18	3	4-ø18	180	305	200	**18**
65	16	185	145	122	18	3	4-ø18	200	345	200	**24**
80	16	200	160	138	20	3	8-ø18	210	370	250	**28**
100	16	220	180	158	20	3	8-ø18	230	445	280	**37**
125	16	250	210	188	22	3	8-ø18	255	530	280	**51**
150	16	285	240	212	22	3	8-ø22	280	565	300	**73**
200	16	340	295	268	24	3	12-ø22	330	725	350	**140**
250	16	405	355	320	26	3	12-ø26	450	905	400	**225**
300	16	460	410	378	28	4	12-ø26	500	1020	450	**300**

Данные в техническом описании являются информативными и производитель оставляет за собой право вносить технические изменения.

Moravia Systems a.s.
Vinohradská 1511/230, 100 00 Praha 10
T: +420 255 715 715, armatury@moraviasystems.cz
www.moraviasystems.cz